NOVAC GRAPHIC

FRESADORA CNR-S140

Fresadora - enrutadora profesional de sobremesa, perfecta para la realización de rótulos, grabados, maquetas, hobby y enseñanza en centros educativos, por su sencillez de manejo, robustez, estabilidad y bajo mantenimiento, característica de todos los modelos CNR-S.

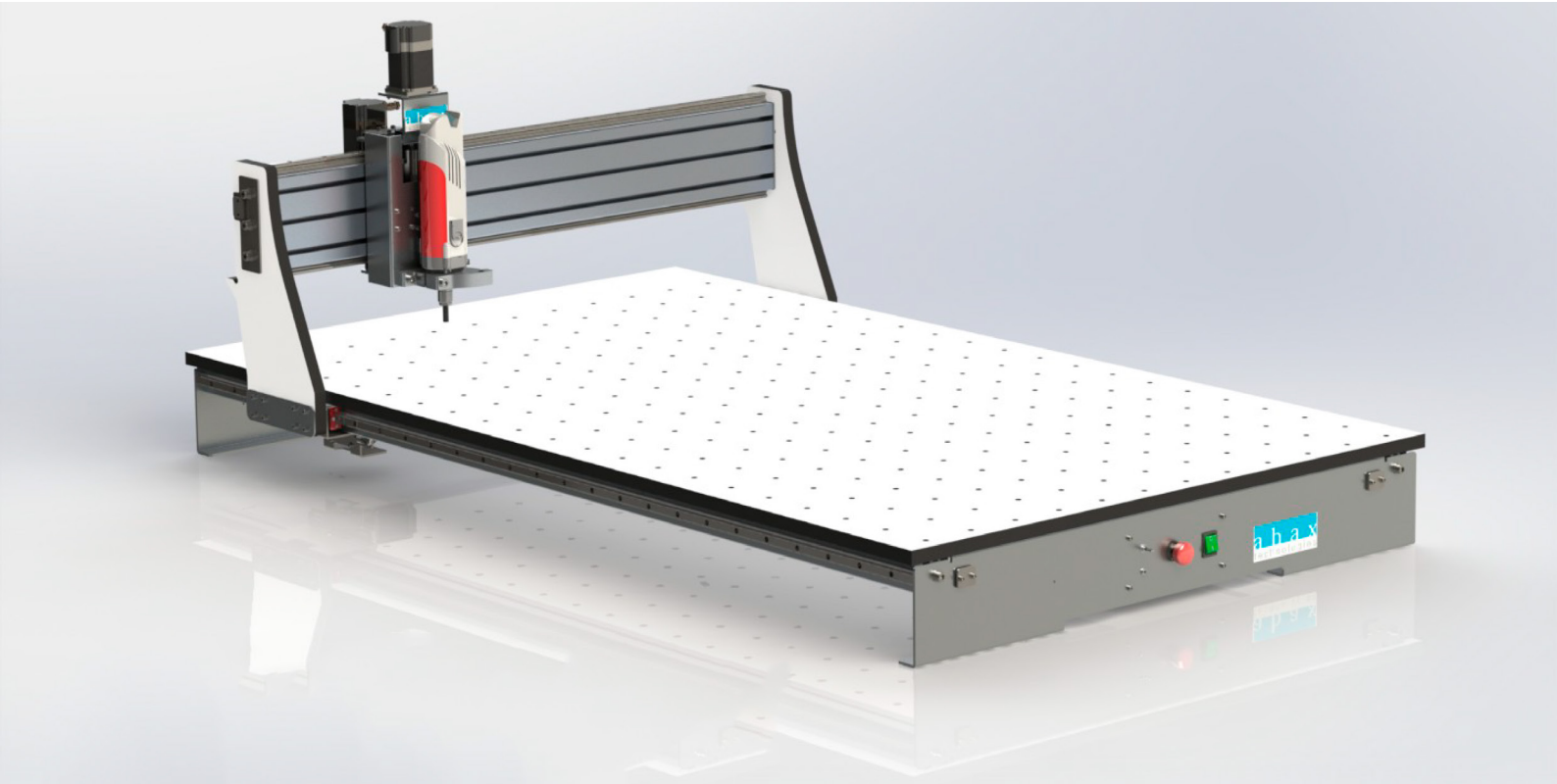

CARACTERÍSTICAS TÉCNICAS

- Espacio útil de trabajo 1410 x 800 x 115 mm.
- Dimensiones totales 1627 x 1008 x 681 mm.
- Construida en aluminio y acero. Mesa con insertos rescados para sujeción con bridas.
- Guías lineales con patines de recirculación de bolas sin holguras en todos los ejes.
- Accionamiento en ejes X e Y mediante correas síncronas de poliuretano con hilos de acero interiores inextensibles. Perfil HTD3M de 16 mm, sin holgura de retroceso.
- Accionamiento en el eje Z mediante husillo y tuerca de recirculación de bolas sin holgura.
- Velocidad desplazamiento X - Y 10 m/min (167 mm/s). Motores alta calidad de 300 Ncm.
- Resolución 0.015 mm. Electrónica integrada en el equipo.
- Software Mach2/3 y Cut-2D incluido y configurado. Sonda automática del eje Z.
- Adaptable a cualquier motor fresador industrial. Incluye Kress 1050 W.
- Sistema de seguridad - aspiración de viruta. Paro de emergencia en máquina.
- Detección de final de carrera en todos los ejes. Búsqueda de origen (home) ajustable. Posibilidad de ajuste - calibración de perpendicularidad entre ejes X-Y.

NOVAC GRAPHIC
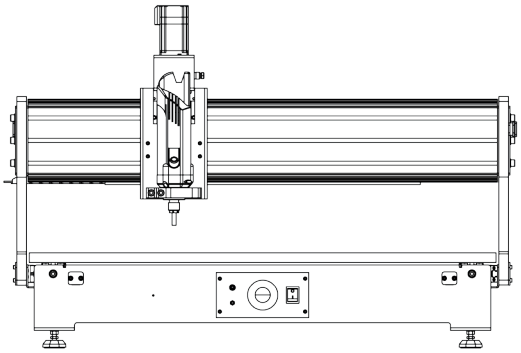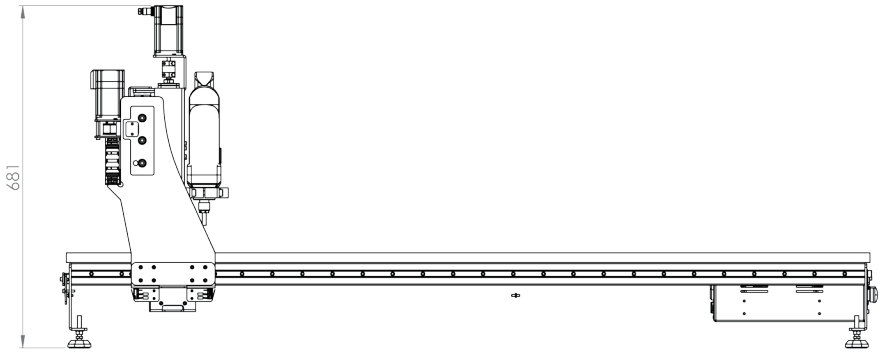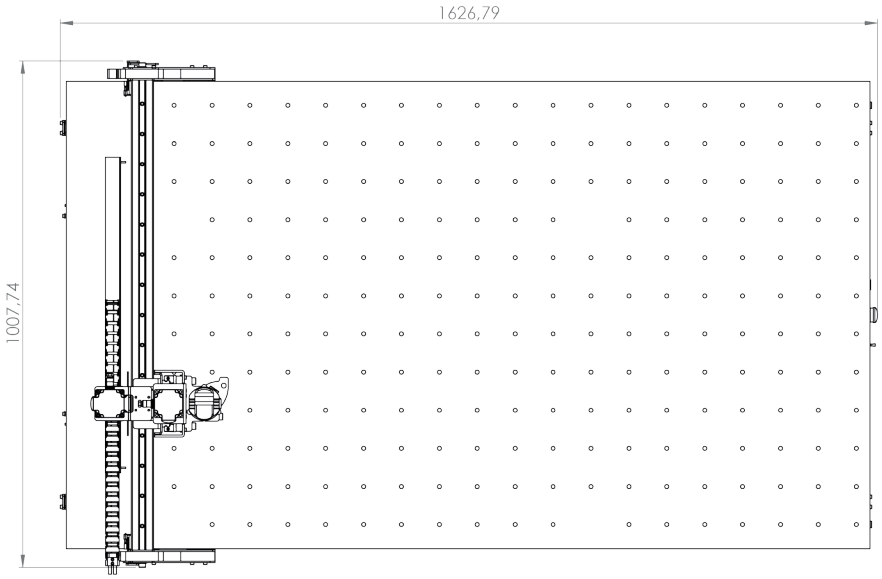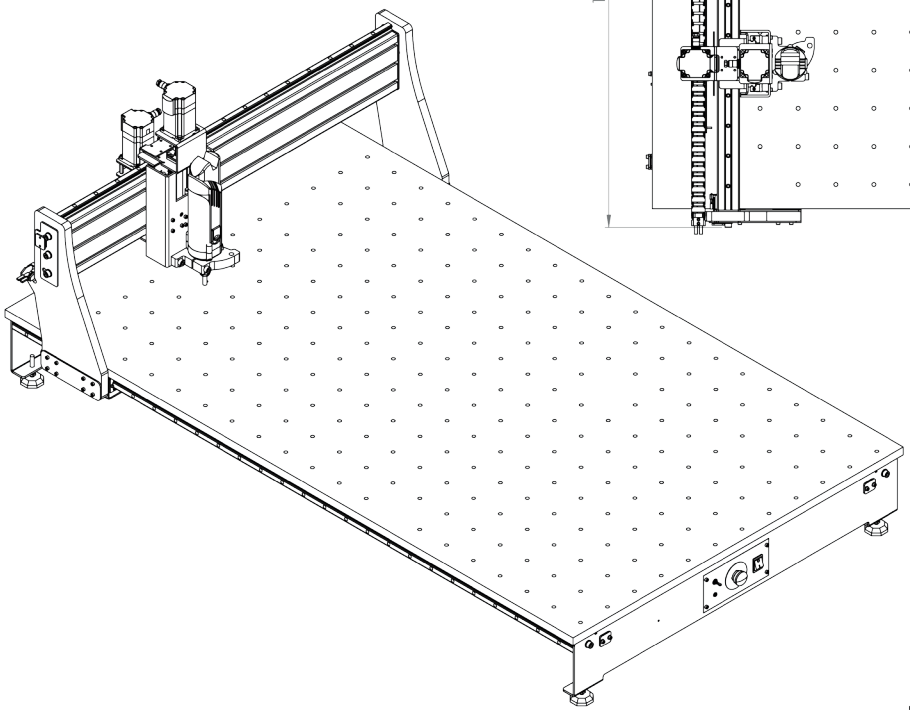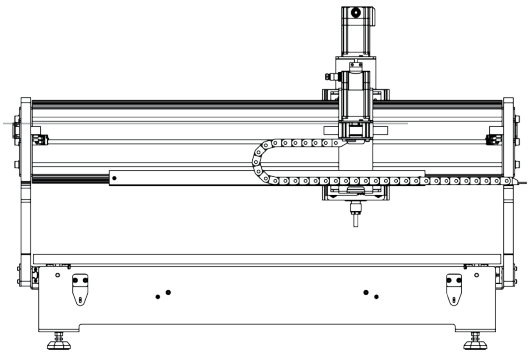
FRESADORA CNR-S140